STREET FIGHTER V4 (2023) エンジンスライダー 取付要領書

AELLA

この度はAELLA製品をお買い上げ頂き、誠にありがとうございます。
本製品の取り付けには、必ず専門の知識・技術を持たれる方が作業に当たって下さい。

AE-68155
参考作業時間：1h

※取り外した純正のアルミボルトは再使用出来ません。

■右（ブレーキ）側

①カウルを外して下さい。

②下図・分解図を参考にベースプレートR／アッパー・ロワーを取り付けて下さい。
※締め付けトルク：10Nm

③スペーサーボルトM12を調整し、アッパープレートを軽く押さえる所で、ナットを閉め込んで下さい。

④スライダーヘッド部一式を取り付けて下さい。
※ネジロック（中強度）、締め付けトルク：18Nm

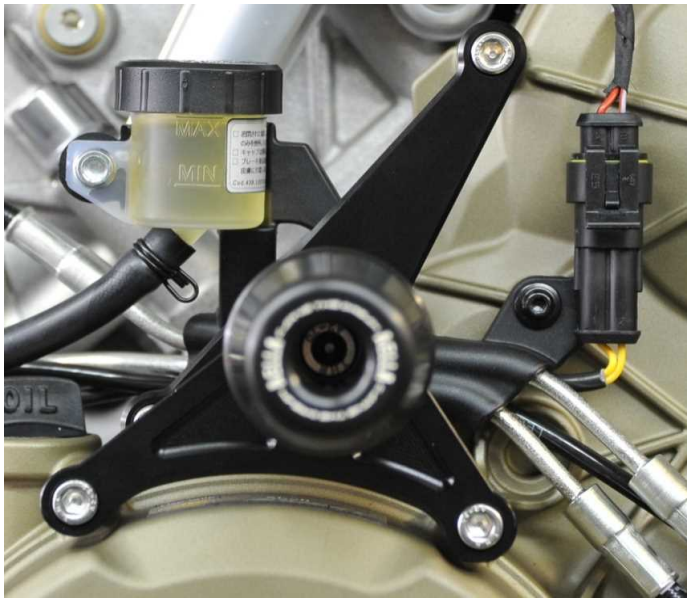

■左（クラッチ）側

①カウルを外して下さい。

②左図・分解図を参考にベースプレートLを取り付けて下さい。
※締め付けトルク：10Nm

③スライダーヘッド部一式を取り付けて下さい。
※ネジロック（中強度）、締め付けトルク：18Nm

◎最後に左右のスライダーヘッド側面に開いているφ6の穴に
ピンポンチを差し込み増し締めして下さい。
※出荷時、ネジロック剤塗布済み。補修等で取り付ける際はアルミベースをプレートに取り付けた後、スライダーヘッドを手で軽く止まる所まで回し、そこから更に45度程度締め込んで下さい。

StreetFighter V4(2023) エンジンスライダー 分解図

Lh（クラッチ側）

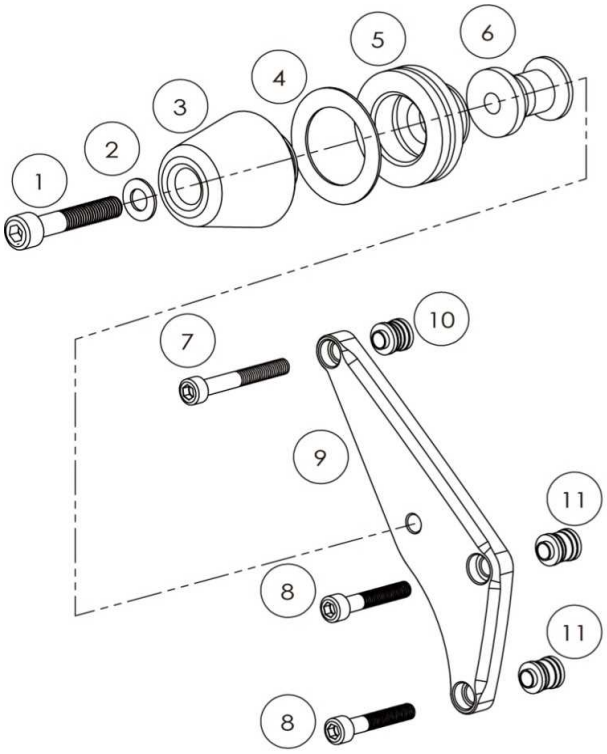

Rh（ブレーキ側）

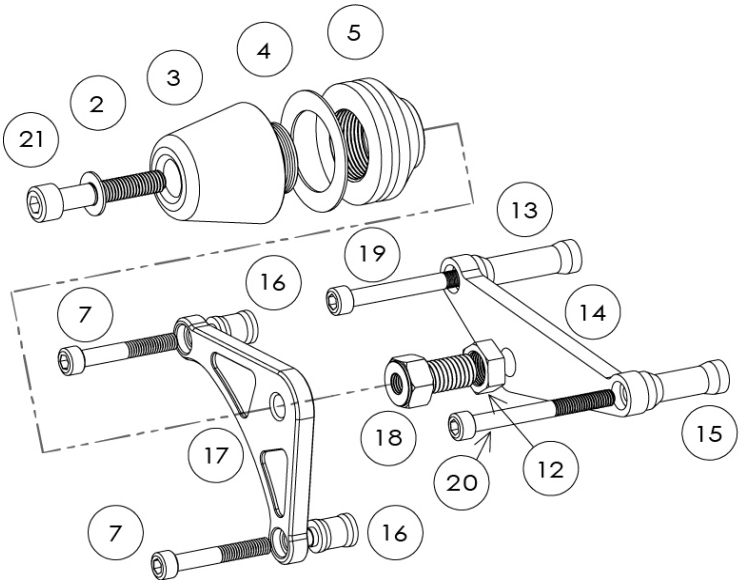

No.	パーツ名	数量	備考	No.	パーツ名	数量	備考
1	六角穴付きボルトM8L45	1	※1	12	三種ナット M12	1	
2	SUS ワッシャ M8	2		13	ロワプレートカラー 51mm	1	
3	スライダーヘッド	2	※2	14	ベースプレートR ロワ	1	
4	アルミワッシャ	2		15	ロワプレートカラー 42.2mm	1	
5	スライダーアルミベース	2		16	アッパープレートカラー 20mm	2	
6	ベースカラー30mm	1		17	ベースプレートR アッパー	1	
7	六角穴付きボルトM6L45	3		18	スペーサーボルト M12	1	
8	六角穴付きボルトM6L35	2		19	六角穴付きボルトM6L75	1	
9	ベースプレートL	1		20	六角穴付きボルトM6L65	1	
10	Lプレートカラー 10mm	1		21	六角穴付きボルトM8L40	1	※1
11	Lプレートカラー 11.7mm	2					

※1：ネジロック剤塗布（ロックタイト243、ビブラタイト121 中強度相当推奨）
※2：ネジロック剤塗布（ロックタイト263、ビブラタイト140 高強度相当推奨）

アルマイト製品について

・アルミニウムの表面を電気化学的に酸化させ、皮膜を生成させたものです。
・着色アルマイトについては塗装の様な微妙な調色はできません。 また使用するアルミの材料によっても色が違ってきます。
・着色アルマイトは、紫外線、熱、薬品、洗剤などの要因で色褪せやひび割れが発生します。
・アルマイト厚みは、0．005mm～0．02mmと非常に薄い為、部品同士が擦れる箇所や
乗車時にブーツが擦れる箇所で摩耗し下地のアルミ表面が現れます。
・アルマイト処理を行う際に部品を保持する部分（接点）には色が付かない場合があります。